STALCO

POWER TOOLS

WKRĘTARKO-WIERTARKA AKUMULATOROWA S-97115 S-97120

TYP: AD14DAB / AD18DAB/ AD14DAD / AD18DAD

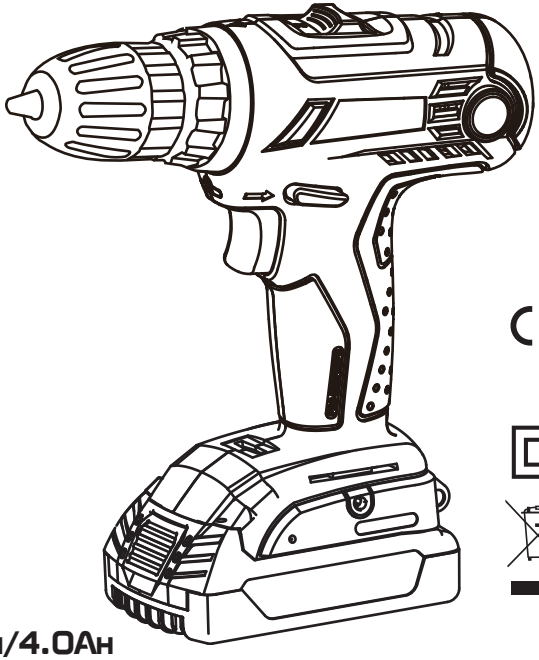

PL

EN

LITHIUM-ION
18V - 2.0Ah/4.0Ah

2 SPEED

RPM 0-400 / 0-1550

BPM 0-5250 / 0-18000

DIRECTION LEFT / RIGHT

LED WORKING LIGHT

Ø10mm

POWER INDICATOR

A

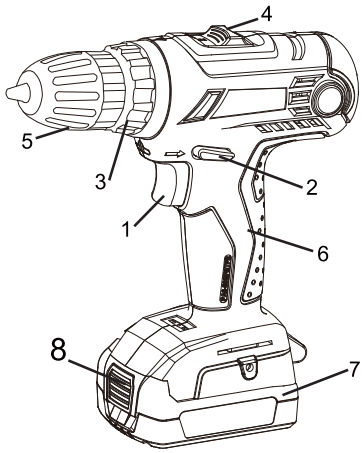

Opis

1.Przycisk regulacji prędkości
2.Przełącznik kierunku obrotów
3.Sprzęgło
4.Przełącznik mechaniczny Hi/Lo
5.Bezkluczykowy uchwyt z pojedynczą tuleją
6.Uchwyt
7.Zestaw baterii
8.Przyciski zwalniające
9.Ładowarka
10. Wskaźnik ładowania

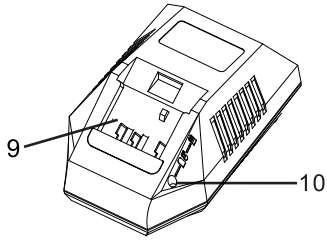

B

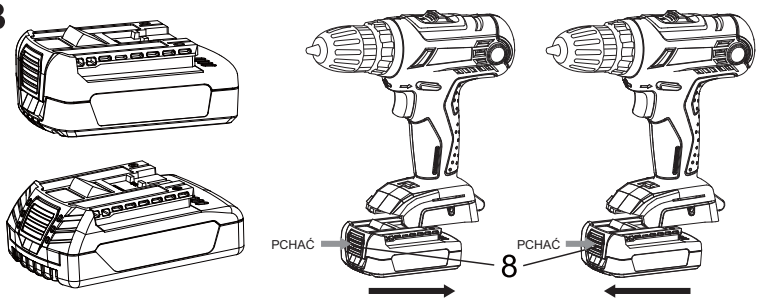

C

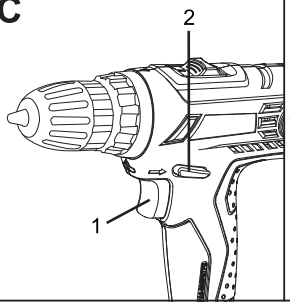

D

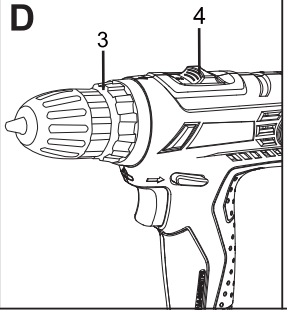

E

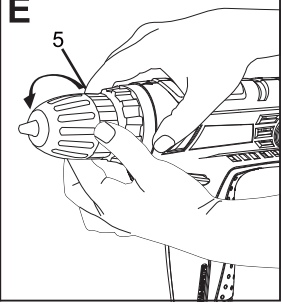

Wiertarko-wkrętarka akumulatorowa litowo-jonowa

Nr modelu	AD14DAB	AD18DAB	AD14DAD	AD18DAD
Napięcie V	14.4	18	14.4	18
Prędkość bez obciążenia 1/min	0-400	0-400	0-400	0-400
Prędkość bez obciążenia 2/min	0-1550	0-1550	0-1550	0-1550
Udar bpm/min	/	/	0-5250,0-18000	
Maks.moment Nm	26/48	30/52	26/48	30/52
Rozstaw uchwytu mm	10	10	10	10
Maks. wydajność wiercenia w stali/ aluminium/drewnie mm	10/10/25	10/10/28	10/10/25	10/10/28

OSTRZEŻENIE: Zapoznaj się z ostrzeżeniami oraz instrukcjami obsługi. Nieprzestrzeganie ostrzeżeń i instrukcji może spowodować porażenie prądem, pożar lub poważne uszkodzenie ciała.

ZACHOWAJ WSZYSTKIE OSTRZEŻENIA I INSTRUKCJE NA PRZYSZŁY UŻYTEK.
Termin „elektronarzędzie" we wszystkich wymienionych poniżej ostrzeżeniach oznacza elektronarzędzie zasilane z sieci (przewodowe) lub akumulatorowe (bezprzewodowe).

BEZPIECZEŃSTWO W STREFIE PRACY
a) Miejsce pracy powinno być czyste i dobrze oświetlone nieuporządkowane lub nieoświetlone strefy stwarzają zagrożenie wypadkami.
b) Nie używaj elektronarzędzi w otoczeniu zagrożonym wybuchem, np. w pobliżu łatwopalnych cieczy, gazów lub pyłów. Elektronarzędzia wytwarzają iskry mogące spowodować samozapłon.
c) Podczas obsługi urządzenia dzieci i osoby postronne należy trzymać z dala. Rozproszenie uwagi może spowodować utratę kontroli.

BEZPIECZEŃSTWO ELEKTRYCZNE
a) Wtyczka elektronarzędzia powinna pasować do gniazda. Nigdy nie modyfikuj wtyczki. Nie używaj adapterów z wtyczkami uziemionych elektronarzędzi. Niezmodyfikowane wtyczki i pasujące gniazda zmniejszają ryzyko porażenia prądem.
b) Unikaj kontaktu ciała z uziemionymi powierzchniami, takimi jak rury, grzejniki, kuchenki czy lodówki. Powstaje zwiększone ryzyko porażenia prądem w sytuacji, gdy twoje ciało jest uziemione.
c) Nie narażaj elektronarzędzi na działanie deszczu lub wilgoci. Woda, która dostanie się do elektronarzędzia, zwiększa ryzyko porażenia prądem.
d) Nie uszkodź przewodu zasilającego. Nigdy nie używaj przewodu do przenoszenia, ciągnięcia lub odłączania urządzenia. Trzymaj przewód z dala od źródeł ciepła, oleju, ostrych krawędzi lub ruchomych części. Uszkodzone lub splątane przewody zwiększają ryzyko porażenia prądem.
e) Podczas używania elektronarzędzia na zewnątrz należy użyć przedłużacza przystosowanego do użytku zewnętrznego. Użycie przewodu odpowiedniego do użytku na zewnątrz zmniejsza ryzyko porażenia prądem.

f) Jeśli obsługa elektronarzędzia w wilgotnych miejscach okaże się nieunikniona, należy zastosować zabezpieczenie różnicowo-prądowe (RCD). Zastosowanie zabezpieczenia RCD zmniejsza ryzyko porażenia prądem. UWAGA: Termin „wyłącznik różnicowo-prądowy (RCD)" można zastąpić „przekaźnik ziemnozwarciowy (GFCI)" lub „upływowy wyłącznik różnicowo-prądowy (ELCB)".

BEZPIECZEŃSTWO OSOBISTE

a) Bądź czujny, uważaj na to, co robisz i kieruj się zdrowym rozsądkiem podczas obsługi elektronarzędzia. Nie używaj elektronarzędzia, gdy jesteś zmęczony, pod wpływem używek, alkoholu lub leków. Chwila nieuwagi podczas korzystania z elektronarzędzi może spowodować poważne obrażenia ciała.

b) Stosuj osobiste wyposażenie ochronne. Zawsze stosuj ochronę oczu. Sprzęt bezpieczeństwa, taki jak maska przeciwpyłowa, antypoślizgowe obuwie ochronne, kask ochronny lub ochraniacze na uszy stosowane w odpowiednich warunkach pomogą zmniejszyć obrażenia ciała.

c) Zapobiegaj niezamierzonemu uruchomieniu urządzenia. Upewnij się, że przełącznik znajduje się w pozycji wyłączonej przed podłączeniem do zasilania sieciowego lub akumulatora, przed podnoszeniem lub przenoszeniem narzędzia. Przenoszenie elektronarzędzi przy jednoczesnym trzymaniu palca na wyłączniku lub włączanie elektronarzędzi przy załączonym wyłączniku może spowodować wypadek.

d) Przed włączeniem elektronarzędzia usuń klucz z urządzenia. Klucz narzędziowy pozostawiony na obracającej się części elektronarzędzia może spowodować obrażenia ciała.

e) Nie przechylaj się nad urządzeniem. Zawsze utrzymuj właściwą postawę i równowagę. Umożliwi to lepszą kontrolę elektronarzędzia w nieoczekiwanych sytuacjach.

f) Noś odpowiednie ubranie. Nie noś luźnej odzieży ani biżuterii. Trzymaj włosy, ubranie i rękawice z dala od ruchomych części. Luźne ubrania, biżuteria lub długie włosy mogą zostać pochwycone przez ruchome części.

g) Jeśli dostępne są urządzenia do usuwania i gromadzenia pyłu, upewnij się, że są podłączone i właściwie używane. Stosowanie systemów odpylania może zmniejszyć zagrożenia związane z pyłem.

UŻYTKOWANIE I UTRZYMANIE NARZĘDZIA

a) Nie dociskaj elektronarzędzia podczas pracy. Użyj właściwego narzędzia w zależności od aplikacji. Właściwe narzędzie wykona pracę lepiej, bezpieczniej oraz w tempie, dla którego zostało zaprojektowane.

b) Nie używaj narzędzia, jeśli wyłącznik nie jest sprawny. Każde elektronarzędzie, którego nie można kontrolować za pomocą wyłącznika, jest niebezpieczne i wymaga naprawy.

c) Odłącz wtyczkę od źródła zasilania lub akumulatora przed dokonaniem jakichkolwiek regulacji, wymianą akcesoriów lub przechowywaniem elektronarzędzi. Stosowanie podobnych środków bezpieczeństwa zmniejsza ryzyko przypadkowego uruchomienia elektronarzędzia.

d) Nieużywane elektronarzędzia przechowuj w miejscu niedostępnym dla dzieci i nie dopuszczaj osób nieobeznanych z jego obsługą ani niniejszą instrukcją. Elektronarzędzia są niebezpieczne w rękach nieprzeszkolonych użytkowników.
e) Konserwuj elektronarzędzia. Sprawdź elektronarzędzie pod kątem niewspółosiowości lub blokowania się ruchomych części, ich uszkodzeń i innych czynników mogących mieć wpływ na działanie elektronarzędzia. W przypadku stwierdzenia uszkodzenia części urządzenie należy poddać naprawie przed jego użyciem. Wiele wypadków powodują źle konserwowane narzędzia elektryczne.
f) Narzędzia tnące powinny być ostre i czyste. Odpowiednio utrzymane narzędzia z ostrymi krawędziami tnącymi są mniej podatne na zakleszczenie i łatwiejsze w kontroli.
g) Używaj elektronarzędzi, akcesoriów i narzędzi itp. zgodnie z niniejszą instrukcją, przy uwzględnieniu warunków pracy i prac, które należy wykonać. Używanie elektronarzędzi do innych czynności niż zamierzone może doprowadzić do powstania niebezpiecznej sytuacji.

UŻYTKOWANIE I UTRZYMANIE AKUMULATORA

a) Akumulator należy ładować tylko za pomocą ładowarki określonej przez producenta. Ładowarka nieodpowiednia dla danego typu akumulatora może stwarzać ryzyko pożaru w przypadku używania jej z innym akumulatorami.
b) Używaj elektronarzędzi wyłącznie z odpowiednim, przeznaczonym do niego akumulatorem Używanie jakichkolwiek innych akumulatorów może stwarzać ryzyko obrażeń i pożaru.
c) Gdy akumulator nie jest używany, przechowuj go z dala od innych metalowych przedmiotów, takich jak spinacze biurowe, monety, klucze, gwoździe, śruby lub inne małe metalowe przedmioty, które mogłyby utworzyć połączenie galwaniczne między zaciskami. Zwarcie końcówek akumulatora może spowodować poparzenia lub pożar.
d) W przypadku nieprawidłowego użycia z akumulatora może wyciec elektrolit. W przypadku przypadkowego kontaktu ze skórą spłucz go wodą. Jeśli ciecz dostanie się do oczu, wymagana jest dodatkowa konsultacja lekarska. Ciecz, która wydostanie się z akumulatora, może spowodować podrażnienie lub poparzenia.

SERWIS

a) Naprawy zlecaj wykwalifikowanemu serwisowi przy użyciu oryginalnych części zamiennych. Zapewni to utrzymanie bezpieczeństwa elektronarzędzia.

Ostrzeżenia dotyczące bezpiecznego wiercenia:

– Stosuj ochraniacze uszu podczas wiercenia udarowego. Ekspozycja na hałas może doprowadzić do utraty słuchu.
UWAGA: Powyższe ostrzeżenie dotyczy tylko wiertarek udarowych i można je pominąć w przypadku innych wiertarek.
– Stosuj uchwyt pomocniczy, jeśli narzędzie go posiada. Utrata kontroli nad narzędziem może spowodować obrażenia ciała.

– Trzymaj elektronarzędzie tylko za izolowane powierzchnie, podczas cięcia osprzęt może dotykać ukrytych przewodów lub własnego przewodu. Kontakt ze znajdującym się pod napięciem przewodem spowoduje również, że odsłonięte metalowe części elektronarzędzia znajdą się pod napięciem i spowodują porażenie operatora.
– Trzymaj elektronarzędzie tylko za izolowane powierzchnie, podczas cięcia łącznik może stykać się z ukrytymi przewodami lub własnym przewodem elektronarzędzia. Łączniki stykające się z przewodami znajdującymi się pod napięciem mogą też spowodować, że odsłonięte metalowe części elektronarzędzia znajdą się także pod napięciem i stworzą zagrożenie porażeniem operatora.

OGÓLNE ZASADY BEZPIECZEŃSTWA

⚠ Trzymaj elektronarzędzie tylko za izolowane uchwyty, podczas cięcia łącznik może stykać się z ukrytymi przewodami. Kontakt ze znajdującym się pod napięciem przewodem spowoduje również, że odsłonięte metalowe części elektronarzędzia także znajdą się pod napięciem, powodując porażenie operatora.

• Podczas pracy na drabinie lub rusztowaniu należy odłożyć narzędzie na bok, gdy nie jest ono używane. Niektóre narzędzia wyposażone w duże akumulatory będą stać w pozycji pionowej, choć można je łatwo przewrócić.

• ***Etykieta na narzędziu może zawierać następujące symbole.***

V .....woltów
A ..... amperów
Hz ..... herców
W ..... watów
min-..... minut
~ ..... prąd przemienny
⧈ ..... klasa ochronności II (ładowarka)
n_o ..... prędkość bez obciążenia
.../min .....obrotów na minutę
⚠ .....symbol ostrzegawczy bezpieczeństwa
.....prędkość udaru
Ø .....maksymalna pojemność uchwytu
..... przeczytaj uważnie instrukcję przed uruchomieniem urządzenia

⚠ **UWAGA** Niektóre pyły powstające podczas szlifowania, piłowania, szlifowania, wiercenia i innych prac budowlanych zawierają chemikalia, o których wiadomo, że powodują raka, wady wrodzone lub inne szkodliwe skutki dla układu rozrodczego. Niektóre przykłady tych chemikaliów to:

• ołów z farb na bazie ołowiu
• krystaliczna krzemionka z cegieł, cementu i innych kamieni

oraz

• ryzyko związane z narażeniem zależy od tego, jak często wykonujesz dany tryb pracy.

Aby zmniejszyć narażenie na działanie chemikaliów, pracę należy wykonywać w dobrze wentylowanym pomieszczeniu z użyciem zatwierdzonych urządzeń bezpieczeństwa, takich jak specjalnie zaprojektowane do filtrowania mikroskopijnych cząstek maski przeciwpyłowe.

BEZPIECZEŃSTWO ELEKTRYCZNE

Silnik elektryczny został zaprojektowany tylko na jedno napięcie. Zawsze sprawdzaj, czy napięcie zasilania zgodne jest z napięciem na tabliczce znamionowej. Upewnij się także, że napięcie ładowarki odpowiada wartości napięcia sieciowego.

Korzystanie z przedłużacza

Przedłużacza należy użyć tylko wtedy, gdy jest to absolutnie konieczne. Użycie niewłaściwego przewodu przedłużacza może spowodować pożar i porażenie prądem. Używaj tylko przedłużaczy zatwierdzonych przez lokalne przepisy. Upewnij się wcześniej, że przedłużacz jest w dobrym stanie. Zawsze używaj przewodu odpowiedniego do wejścia zasilania ładowarki (patrz dane techniczne na tabliczce znamionowej). Minimalna średnica przewodu: 1 mm^2, maksymalna długość: 30 m. W przypadku korzystania z bębna kablowego rozwiń kabel całkowicie.

Montaż i regulacja

⚠ Przed montażem i regulacją zawsze uprzednio wyjmij akumulator.

⚠ Zawsze wyłączaj narzędzie przed włożeniem lub wyjęciem akumulatora.

⚠ Stosuj wyłącznie akumulatory i ładowarki UB80SA.

Instrukcje bezpieczeństwa dotyczące wiertarki (patrz: tab.1)

- ochraniacze na uszy podczas wiercenia udarowego. Narażenie na hałas może doprowadzić do utraty słuchu.
- Użyj pomocniczego uchwytu dostarczonego z narzędziem. Utrata kontroli nad narzędziem może spowodować obrażenia ciała.

Ważne instrukcje bezpieczeństwa dotyczące akumulatorów.

Akumulator po wyjęciu z kartonu nie jest całkowicie naładowany. Nie należy nosić dodatkowych akumulatorów w fartuchach, kieszeniach lub skrzynkach narzędziowych wraz z innymi metalowymi przedmiotami. Zestaw baterii ich styki mogłyby zostać zwarte, powodując uszkodzenie akumulatora i prawdopodobieństwo poparzeń lub pożaru. **Nie należy spalać akumulatora, nawet jeśli będzie on poważnie uszkodzony lub całkowicie zużyty.** Akumulator może eksplodować w ogniu.

- W ekstremalnych warunkach użytkowania lub temperatury może nastąpić niewielki wyciek płynu z ogniw akumulatora. Nie oznacza to awarii. Jeśli jednak zewnętrzne uszczelnienie zostanie uszkodzone, a ciecz dostanie się na skórę:

a. Umyj miejsce kontaktu wodą z mydłem.

b. Zneutralizuj to miejsce łagodnym kwasem, takim jak sok z cytryny lub ocet.

c. Jeśli płyn z baterii dostanie się do oczu, przepłucz je czystą wodą przez co najmniej 10 minut i natychmiast zasięgnij pomocy lekarskiej.

(Uwaga medyczna: ciecz jest roztworem 25–35% wodorotlenku potasu.)

- Ładuj akumulatory tylko przy użyciu ładowarek UB80SA.

UWAGA: Akumulatory zestawu są typu litowo-jonowego. Lit jest uważany za substancję toksyczną przez Agencję Ochrony Środowiska. Przed wyrzuceniem uszkodzonych lub zużytych akumulatorów litowo-jonowych należy skonsultować się z lokalną agencją ochrony środowiska, aby dowiedzieć się o specjalnych ograniczeniach dotyczących ich utylizacji.

NIE przechowuj ani nie używaj urządzenia jako akumulatora w miejscach, w których temperatura może osiągnąć lub przekroczyć 45°C (105°F) (takich jak zewnętrzne budki lub metalowe budynki latem).

NIEBEZPIECZEŃSTWO: Nigdy pod żadnym pozorem nie otwieraj baterii. W przypadku, gdy obudowa baterii jest pęknięta lub uszkodzona, nie wkładaj jej do ładowarki.

ZESTAW BATERII

Wiertarko-wkrętarka używa baterii akumulatorów o napięciu 14,4 lub 18 V. Podczas zamawiania zamiennych zestawów pamiętaj o podaniu numeru katalogowego i napięcia znamionowego: Baterie akumulatorów o przedłużonym czasie pracy zapewniają o 25% dłuższy czas niż baterie standardowe.

UWAGA: W narzędziu można używać baterii standardowych lub baterii o przedłużonym działaniu, baterie o przedłużonym czasie pracy.

Przed użyciem ładowarki akumulatora zapoznaj się z instrukcjami, znakami ostrzegawczymi na ładowarce, akumulatorze i produkcie z akumulatorem.

UWAGA: Aby zmniejszyć ryzyko obrażeń, należy stosować tylko akumulatory (patrz: tab.1). Inne typy akumulatorów mogą eksplodować, powodując obrażenia ciała i uszkodzenia.

OSTROŻNIE: W pewnych warunkach gdy ładowarka jest podłączona do źródła zasilania, odsłonięte styki wewnątrz ładowarki mogą zostać zwarte przez obce materiały. Materiały obce o charakterze przewodzącym, takie jak wełna stalowa, folia aluminiowa lub jakiekolwiek nagromadzenie cząstek metalowych należy trzymać z dala od wnęk ładowarki.

WAŻNE INSTRUKCJE BEZPIECZEŃSTWA DOTYCZĄCE ŁADOWAREK

- Przed użyciem ładowarki akumulatora zapoznaj się z instrukcjami, znakami ostrzegawczymi na ładowarce, akumulatorze i produkcie z akumulatorem.

⚠ **OSTROŻNIE:** Aby zmniejszyć ryzyko obrażeń, stosuj tylko akumulatory (patrz: tab.1). Inne typy akumulatorów mogą eksplodować, powodując obrażenia ciała i uszkodzenia.

⚠ **OSTROŻNIE:** W pewnych warunkach gdy ładowarka jest podłączona do źródła zasilania, odsłonięte styki wewnątrz ładowarki mogą zostać zwarte przez obce materiały.

Materiały obce o charakterze przewodzącym, takie jak wełna stalowa, folia aluminiowa lub jakiekolwiek nagromadzenie cząstek metalowych należy trzymać z dala od wnęk ładowarki. Zawsze odłączaj ładowarkę od zasilania, gdy we wnęce nie ma akumulatora. Odłącz ładowarkę przed rozpoczęciem czyszczenia.

⚠ **NIEBEZPIECZEŃSTWO:** Wysokie napięcie obecne na zaciskach ładowania. Nie sprawdzaj baterii za pomocą przewodzących obiektów. Niebezpieczeństwo porażenia prądem elektrycznym.

⚠ **UWAGA** Nie pozwól, aby do ładowarki dostał się płyn. Może dojść do porażenia prądem.

- Ładowarka i akumulator zostały specjalnie zaprojektowane do pracy ze sobą. NIE próbuj ładować akumulatora przy użyciu innych ładowarek, niż określone w niniejszej instrukcji.
- Ładowarki te są przeznaczone tylko do ładowania akumulatorów (patrz: tab.1). Wszelkie inne zastosowania mogą grozić pożarem lub porażeniem prądem elektrycznym.
- Aby zmniejszyć ryzyko uszkodzenia wtyczki i przewodu elektrycznego, wyciągaj przewód, trzymając za wtyczkę, nie za sam przewód.

Upewnij się, że przewód jest umieszczony w taki sposób, aby nie można go było nadepnąć, potknąć się o niego ani w inny sposób uszkodzić lub naprężyć.

• Przedłużacza należy użyć tylko wtedy, gdy jest to absolutnie konieczne.

• Użycie niewłaściwego kabla przedłużającego może spowodować pożar lub niebezpieczeństwo porażenia prądem elektrycznym.

•Przedłużacz powinien posiadać przewody o odpowiedniej, bezpiecznej średnicy (zgodnej ze standardem AWG, tj. American WireGauge). Im mniejsza jest średnica przewodu, tym większa jego przepustowość kabla, tj. rozmiar 16 ma większą przepustowość niż 18. W przypadku stosowania więcej niż jednego przedłużacza dla uzyskania całkowitej długości upewnij się, że każdy kolejny przedłużacz zawiera przynajmniej minimalny rozmiar przewodu.

•Ładowarka jest wentylowana przez szczeliny w górnej i dolnej części obudowy. Nie kładź żadnych przedmiotów na ładowarce ani nie umieszczaj ładowarki na miękkiej powierzchni, która mogłaby zablokować szczeliny wentylacyjne i spowodować nadmierne gromadzenie ciepła. Umieść ładowarkę w miejscu oddalonym od jakiegokolwiek źródła ciepła.

• Nie używaj ładowarki z uszkodzonym kablem ani wtyczką, wymień je bezzwłocznie.

•Nie używaj ładowarki, jeżeli została uderzona, upuszczona lub w jakikolwiek inny sposób uszkodzona; zanieś ją do autoryzowanego serwisu.

•Nie demontuj ładowarki; zanieś ją do autoryzowanego serwisu w przypadku konieczności konserwacji lub naprawy. Nieprawidłowy ponowny montaż może spowodować porażenie prądem lub pożar.

•Aby zmniejszyć ryzyko porażenia prądem, odłącz ładowarkę od gniazdka przed przystąpieniem do czyszczenia. Usunięcie akumulatora nie zmniejszy tego ryzyka.

•NIGDY nie próbuj łączyć 2 ładowarek jednocześnie.

•Ładowarka jest zaprojektowana do pracy przy standardowym napięciu w gospodarstwie domowym. Zawsze sprawdzaj, czy napięcie zasilania zgodne jest z napięciem na tabliczce znamionowej.

Etykiety na ładowarce i akumulatorze

Oprócz piktogramów użytych w tej instrukcji, etykiety na ładowarce i akumulatorze zawierają następujące symbole:

------- Ładowanie akumulatora

—— Akumulator naładowany

..... Wymień akumulator

-- -- -- Problem z zasilaniem

Nie ładuj uszkodzonych akumulatorów

Zapoznaj się z instrukcją przed użyciem narzędzia

Dokonaj recyclingu akumulatora z zachowaniem należytej dbałości o środowisko

Nie spalaj akumulatora

ŁADOWANIE

Przed użyciem wiertarko-wkrętarki naładuj akumulator w sposób następujący.

1. Włóż akumulator do ładowarki.

Aby upewnić się, że anoda i katoda akumulatora dotykają odpowiednich styków ładowarki, włóż go do wnęki tak, aby stykał się ze spodem ładowarki. Zarówno bateria, jak i ładowarka oznaczone są symbolami „+" (anoda) i „-" (katoda).

2. Podłącz przewód zasilający ładowarki do gniazda. Podłączenie przewodu zasilającego spowoduje włączenie ładowarki. (zaświeci się czerwona kontrolka). Informacje o czasie ładowania „przy temp. 20°C"

* Ładowarka 1-godzinowa

Akumulator zostanie całkowicie naładowany po około 1 godzinie (kontrolka zmieni kolor na zielony).

3. Odłącz przewód zasilający ładowarki od gniazda.

4. Trzymaj mocno ładowarkę i wyciągnij baterię.

Model	LI1415B	LI1430B	LI 1820B	LI 1840B
Napięcie	14.4V		18V	
Pojemność	2000mAh	4000mAh	2000mAh	4000mAh

Tabela 1

Ważne uwagi dotyczące ładowania

1. Najdłuższą żywotność i najlepszą wydajność baterii można uzyskać w przypadku, gdy akumulator będzie ładowany przy temperaturze otoczenia w zakresie od 18°C do 24°C (od 65°F do 75°F). NIE NALEŻY ładować akumulatora w temperaturze poniżej + 4,5°C (+40°F) ani powyżej +40,5°C (+105°F). Jest to istotna uwaga, która pozwoli uniknąć poważnego uszkodzenia akumulatora.

2. Ładowarka i akumulator mogą się rozgrzać podczas ładowania. Jest to normalny stan i nie oznacza problemu.

3. Jeśli akumulator nie ładuje się prawidłowo: (a) sprawdź obecność napięcia w gnieździe zasilającym, podłączając do niego lampę lub inne urządzenie, (b) sprawdź, czy gniazdo jest podłączone do włącznika światła, wyłączającego zasilanie po zgaśnięciu świateł, (c) przenieś ładowarkę i zestaw baterii do miejsca, w którym temperatura otoczenia wynosi około 18°C–24°C (65°F–75°F) – (d) jeśli problemy z ładowaniem nadal występują, zanieś lub wyślij narzędzie, akumulator i ładowarkę do lokalnego serwisu.

4. Akumulator należy naładować, gdy urządzenie nie będzie w stanie wygenerować wystarczającej energii do realizacji wykonywanych wcześniej bez problemu zadań. NIE KONTYNUUJ używania urządzenia w tych warunkach. Postępuj zgodnie z procedurą ładowania. Możesz także ładować częściowo wyczerpany akumulator bez negatywnego wpływu na baterię.

5. Nie zanurzaj ładowarki w wodzie ani żadnym innym płynie.

⚠ **UWAGA:** Nie pozwól, aby do ładowarki dostał się płyn. Może dojść do porażenia prądem.

c) Gdy akumulator nie jest używany, przechowuj go z dala od innych metalowych przedmiotów, takich jak spinacze biurowe, monety, klucze, gwoździe, śruby lub inne małe metalowe przedmioty, które mogłyby utworzyć połączenie galwaniczne między zaciskami. Zwarcie zacisków akumulatora może spowodować poparzenia lub pożar.

d) W przypadku nieprawidłowego użycia z akumulatora może wyciec elektrolit. W przypadku przypadkowego kontaktu ze skórą spłucz ją wodą. Jeśli ciecz dostanie się do oczu, wymagana będzie dodatkowa konsultacja lekarska. Ciecz, która wydostanie się z akumulatora, może spowodować podrażnienie lub poparzenia.

Przycisk regulacji prędkości (rys. C)

Aby włączyć narzędzie, wciśnij przycisk (1). Aby wyłączyć urządzenie, zwolnij przycisk. Narzędzie wyposażone w hamulec. Po całkowitym zwolnieniu spustu uchwyt wiertarski zatrzyma się bezzwłocznie. Pokrętło regulacji prędkości umożliwia uruchamianie aplikacji z małą prędkością. Prędkość urządzenia zależy od siły naciśnięcia spustu. W celu uzyskania maksymalnej żywotności narzędzia używaj zmiennej prędkości tylko do nawiercania otworów lub łączników.

UWAGA: Nie zaleca się ciągłego stosowania zmiennych zakresów prędkości. Mogłoby to spowodować uszkodzenie przełącznika.

Przełącznik kierunku obrotów (rys. C)

Przełącznik suwakowy kierunku obrotów (2) określa kierunek obrotu uchwytu wiertarskiego a także służy jako przycisk blokady. Środkowe położenie przycisku sterującego blokuje narzędzie w pozycji wyłączonej.

Zmieniając pozycję przycisku sterującego, upewnij się, że wyzwalacz jest zwolniony.

UWAGA: Przy pierwszym uruchomieniu narzędzia po zmianie kierunku obrotów możesz poczuć skok przy uruchomieniu. Jest to normalny stan i nie oznacza problemu.

Sprzęgło (rys. D)

Narzędzie posiada mechanizm regulacji momentu dokręcania dla szerokiej gamy kształtów i rozmiarów łączników oraz mechanizmu udarowego do wiercenia w murze. Wokół kołnierza (3) znajdują się numery, natomiast 4 to symbole „ ” wkrętarki, „ ” wiertarki i „ ”młotka. Gdy używasz narzędzia jako wkrętarki, ustaw „ ”na trójkącie a następnie wybierz numery w (3). Im wyższy numer na kołnierzu, tym wyższy moment obrotowy i większy łącznik, którego można użyć. Gdy używasz narzędzia jako wiertła lub młotka, ustaw „ ” lub „ ” na trójkącie.

Przełącznik mechaniczny Hi/Lo (rys. D)

Funkcja prędkości narzędzia umożliwia zmianę biegów w celu zwiększenia jego uniwersalności. Dla wyboru prędkości 1 (najwyższy moment obrotowy) wyłącz urządzenie i zaczekaj, aż się zatrzyma. Przesuń przełącznik biegów (4) do przodu, dla uzyskania prędkości 2 (najwyższa prędkość)należy przesunąć przełącznik do tyłu **UWAGA:** Nie zmieniaj biegów, gdy narzędzie jest uruchomione. Wiertarka powinna całkowicie zatrzymać się przed zmianą biegów. W razie problemów ze zmianą przekładni, upewnij się, że dźwignia zmiany biegów jest ustawiona w jednym z dwóch trybów prędkości.

Bezkluczykowy uchwyt z pojedynczą tuleją (rys. E)

Narzędzie posiada bezkluczykowy uchwyt (5) z jednym obrotową tuleją do jednoręcznej obsługi uchwytu wiertarskiego. Aby włożyć wiertło lub inne akcesorium, wykonaj następujące kroki.

1. Zablokuj spust w pozycji OFF, zgodnie z opisem „Suwak przewijania do przodu/do tyłu” rozdz. powyżej.

2 . Chwyć czarną tuleję jedną ręką i drugą ręką zamocuj akcesorium, jak pokazano na rysunku

E. Obróć tuleję w kierunku przeciwnym do ruchu wskazówek zegara tak, by akcesorium weszło do środka.

3. Wsuń akcesorium około 19 mm (3/4") do uchwytu i mocno dokręć, obracając tuleję uchwytu jedną ręką oraz trzymając jednocześnie akcesorium drugą.

Elektronarzędzie jest wyposażone w mechanizm automatycznej blokady wrzeciona. Umożliwia to otwieranie i zamykanie uchwytu jedną ręką.

Aby zwolnić mocowane akcesorium, powtórz krok 2 powyżej.

⚠ **UWAGA**: Nie dokręcaj wiertła (ani żadnych innych akcesoriów), chwytając przednią część uchwytu i włączając jednocześnie narzędzie. Może to spowodować uszkodzenie uchwytu i obrażenia ciała. Zawsze blokuj przycisk podczas zmiany akcesoriów. Pamiętaj o dokręceniu jedną ręką tulei z jednoczesnym przytrzymaniem narzędzia dla uzyskania maksymalnej siły mocowania.Praca z funkcją wiertarki

⚠ **Zawsze przestrzegaj instrukcji bezpieczeństwa i obowiązujących przepisów.**

• Upewnij się, że akumulator jest w pełni naładowany.

• Obróć kołnierz (3) do pozycji symbolu wiertła.

• Zamontuj i dokręć żądane wiertło w uchwycie.

• Wybierz żądany zakres prędkości/momentu obrotowego za pomocą dźwigni zmiany biegów (4), aby dopasować prędkość i moment obrotowy do planowanej operacji.

• Wybierz kierunek obrotów.

POMOCNE UWAGI

• Używaj tylko ostrych wierteł.

• Upewnij się, że wiercony materiał został mocno zamocowany. W przypadku wiercenia cienkich materiałów zastosuj grube podkładki, aby zapobiec uszkodzeniu materiału.

• Zawsze dociskaj bit w linii prostej. Używaj wystarczającej siły nacisku, aby wiertło wchodziło w materiał, ale tak mocno, aby powodowało to zatrzymanie silnika lub blokowanie bita.

• Trzymaj narzędzie mocno, aby kontrolować pracę obrotu wiertła.

• Blokowanie bitu powodowane jest zwykle jego przeciążeniem. ZWOLNIJ BEZZWŁOCZNIE PRZYCISK, wyjmij wiertło z materiału i ustal przyczynę wyłączenia narzędzia. NIE NACISKAJ NAPRZEMIENNIE PRZYCISKU, ABY URUCHOMIĆ BLOKUJĄCE SIĘ WIERTŁO, MOŻE TO SPOWODOWAĆ JEGO ZNISZCZENIE.

• W celu zminimalizowania blokowania się wiertła zmniejsz nacisk wywierany na narzędzie lub zwiększaj i zwalniaj na przemian docisk bita podczas wiercenia końcówki otworu.

• Utrzymaj silnik w ruchu, wyciągając wiertło z otworu. Zapobiegnie to blokowaniu narzędzia.

• W przypadku wiertarek o zmiennej prędkości nie ma potrzeby zaznaczania punktu wierconego otworu. Użyj małej prędkości, aby rozpocząć wiercenie i przyspiesz, naciskając przycisk mocniej, gdy otwór jest wystarczająco głęboki tak, aby wiercić bez przeskakiwania wiertła. Po uruchomieniu narzędzia uruchom je na pełnych obrotach.

WIERCENIE W DREWNIE

• Stosuj wiertła spiralne, wiertła piórkowe, wiertła ślimakowe lub otwornice.

• Rozpocznij wiercenie z małą prędkością i zwiększaj dopełnej mocy, dociskając mocniej narzędzie.

• Otwory w drewnie możesz wykonać za pomocą tych samych wierteł, które stosowane są do metalu. Bity te mogą się jednak przegrzewać, o ile nie będą często wyciągane w celu usunięcia wiórów z rowków.

• W przypadku większych otworów użyj drewnianych bitów o niskiej prędkości.

• Materiały ulegające często rozwarstwianiu podeprzyj drewnianym klockiem.

WIERCENIE W METALU

• Używaj wierteł spiralnych ze stali szybkotnącej lub otwornic.

• Rozpocznij wiercenie z małą prędkością i zwiększaj do pełnej mocy, przyciskając mocniej narzędzie Płynne równomierne przesuwanie wiórów metalowych wskazuje prawidłową prędkość wiercenia.

• Podczas wiercenia metali używaj smaru chłodzącego. Wyjątek stanowią żeliwo i mosiądz, które należy wiercić na sucho.

• **UWAGA:** Duże otwory o średnicy 6–10 mm w stali można wykonać łatwiej, jeśli najpierw zostanie wywiercony otwór pilotowy o średnicy od 2 do 6 mm.

WIERCENIE W MURZE (W FUNKCJI BEZ UDARU)

• Używaj końcówek z węglików spiekanych przeznaczonych do wiercenia udarowego i upewnij się, że bit jest ostry.

• Aby wiercić najbardziej efektywnie, używaj stałej i stabilnej siły narzędzia. Płynne, równomierne przesuwanie się pyłu podczas wiercenia wskazuje jego prawidłową prędkość.

Praca z funkcją wkrętarki

• Wybierz żądany zakres prędkości/momentu obrotowego za pomocą trzybiegowej dźwigni zmiany biegów (5) u góry narzędzia, aby dopasować prędkość i moment obrotowy do planowanej operacji.

• Włóż odpowiedni łącznik do uchwytu, tak samo jak w przypadku wiertła.

• Wybierz za pomocą suwaka kierunek przewijania (2).

• Ustaw kołnierz regulacji momentu obrotowego (rys. D). Ustaw go w pozycji 1 i rozpocznij wkręcanie śruby przy niskim momencie obrotowym. Jeśli zadziała mechanizm zapadkowy sprzęgła, wyreguluj kołnierz, aby w razie potrzeby zwiększyć moment obrotowy.

• Wykonaj kilka próbnych ruchów w próbnym materiale lub niewidocznych miejscach, aby dobrać prawidłowe położenie kołnierza regulacji momentu obrotowego.

SERWIS

Elektronarzędzie zostało zaprojektowane do pracy przez dłuższy czas przy minimalnej konserwacji. Poprawne działanie narzędzia w dłuższym czasie zależy od jego właściwej pielęgnacji i regularnego czyszczenia.

INSTRUKCJE CZYSZCZENIA NARZĘDZI:

⚠ Co najmniej raz w tygodniu wydmuchaj suchym powietrzem przy pracującym silniku brud i kurz ze wszystkich otworów wentylacyjnych. Stosuj okulary ochronne podczas wykonywania tych czynności. Zewnętrzne plastikowe możesz czyścić wilgotną ściereczką i łagodnym detergentem. Chociaż części te są znacznie odporne na rozpuszczalniki, **NIGDY** nie używaj rozpuszczalników do czyszczenia narzędzia.

INSTRUKCJE CZYSZCZENIA ŁADOWARKI:

⚠ **UWAGA**: Odłącz ładowarkę od gniazda sieciowego przed czyszczeniem.

Zanieczyszczenia i tłuszcz z zewnętrznej strony ładowarki można usunąć za pomocą szmatki lub miękkiej niemetalowej szczotki. Nie używaj wody ani żadnego roztworu czyszczącego.

WAŻNE: Aby zapewnić BEZPIECZEŃSTWO i NIEZAWODNOŚĆ produktu, naprawy, konserwacje i regulacje powinny być wykonywane przez autoryzowane centra serwisowe lub inne wykwalifikowane serwisy. Zawsze używaj oryginalnych części zamiennych.

Akcesoria

Wydajność każdego elektro narzędzia zależy od użytego akcesorium. Akcesoria są zaprojektowane zgodnie z najwyższymi standardami jakości tak, aby zwiększyć wydajność elektronarzędzia. Nabycie akcesoriów zapewni optymalne wykorzystanie elektronarzędzia. Zalecane akcesoria przeznaczone do użytku z danym elektronarzędziem s ą dostępne w sprzedaży u lokalnego sprzedawcy.

UWAGA: Korzystanie z niezalecanych akcesoriów może być niebezpieczne.

Maksymalna zalecana wydajność			
		Prędkość 1	Prędkość 2
WIERCENIE PRZY UŻYCIU WIERTEŁ DO METALU		10 mm (1/2")	6,4 mm (1/4)
WIERTŁA PŁASKIE	DREWNO	25 mm (1–1/2")	16 mm (5/8")

Warunki otoczenia

AKUMULATOR ZASILAJĄCY

Narzędzie zasilane jest akumulatorami litowo-jonowymi, odpowiednimi do recyklingu i wielokrotnego ładowania.

Ten symbol wskazuje, że akumulatory litowo-jonowe znajdujące się w tym urządzeniu należy utylizować w odpowiedni sposób, nie należy ich wyrzucać razem z odpadami domowymi mogącymi trafić do spalarni lub na składowisko odpadów. Akumulatory litowo-jonowe mogą być szkodliwe dla środowiska i eksplodować pod wpływem ognia. NIE NALEŻY palić ani kompostować akumulatora. Pomyśl o ochronie środowiska. Dlatego po zakończeniu jego okresu ważności zutylizuj go z należytą dbałością o środowisko.

• Całkowicie rozładuj akumulator, a następnie wyjmij go z urządzenia.

• Umieść baterię w odpowiednim opakowaniu, aby nie dopuścić do zwarcia zacisków.

Zabierz akumulator do lokalnej stacji recyklingu. W razie potrzeby skontaktuj się z lokalną gminą, aby uzyskać właściwe instrukcje dotyczące metod utylizacji w twoim regionie. Zebrane akumulatory zostaną poddane recyklingowi lub odpowiednio zutylizowane z zachowaniem troski o środowisko.

UWAGA: To klient jest odpowiedzialny za właściwą utylizację lub recykling zestawu baterii.

NIEPOTRZEBNE NARZĘDZIA

Jeśli w pewnym momencie narzędzie okaże się nieprzydatne lub jeśli nie będzie już więcej używane, pomyśl o jego utylizacji zgodnie z zasadami ochrony środowiska. Zaleca skontaktowanie się z lokalnym urzędem w celu uzyskania informacji na temat utylizacji.

Uwagi:

• Polityka firmy to ciągłe ulepszanie naszych produktów, w związku z czym zastrzegamy sobie prawo do zmiany specyfikacji produktu bez uprzedzenia.

• Standardowe wyposażenie i akcesoria mogą się różnić w zależności od kraju.

• Specyfikacje produktu mogą się różnić w zależności od kraju.

• Pełny asortyment produktów może nie być dostępny we wszystkich krajach.

• Skontaktuj się z lokalnym dealerem, aby uzyskać informacje o dostępności narzędzi.

Montaż i wyjmowanie akumulatora (rys. B)

UWAGA: Upewnij się, że akumulator jest w pełni naładowany.

• Włóż akumulator do wnęki urządzenia, aż się zatrzaśnie.

• Aby wyjąć akumulator, naciśnij przyciski zwalniające (oba jednocześnie i wyciągnij zestaw z uchwytu).

Użytkowanie i utrzymanie narzędzia.

a) Akumulator należy ładować tylko za pomocą ładowarki określonej przez producenta. Ładowarka nieodpowiednia dla danego typu akumulatora może stwarzać ryzyko pożaru w przypadku używania jej z innym akumulatorami.

b) Używaj elektronarzędzi wyłącznie z odpowiednim, przeznaczonym do niego akumulatorem. Użycie dowolnego innego zestawu akumulatorów.

spowoduje ryzyko obrażeń i pożaru.

SERWIS TECHNICZNY

• Zawsze utrzymuj narzędzie i przewód zasilający w czystości

Odłączaj wtyk przed czyszczeniem.

• Jeśli urządzenie ulegnie awarii mimo czynności określonych w procedurach produkcyjnych i testowych, naprawę powinien przeprowadzić ośrodek obsługi posprzedażnej.

- Wyślij niezdemontowane narzędzie wraz z dowodem zakupu do swojego sprzedawcy lub najbliższego serwisu.

INFORMACJA:

- Deklarowaną całkowitą wartość wibracji oraz wartość emisji hałasu zmierzono przy użyciu standardowej metody badawczej, dzięki czemu mogą one zostać użyte do porównania jednego narzędzia z drugim;

- deklarowaną całkowitą wartość drgań można również wykorzystać do celów wstępnej analizy ekspozycji.

Uwaga:

- Emisje drgań podczas rzeczywistego użytkowania elektronarzędzia może różnić się od zadeklarowanej wartości w zależności od sposobu użycia narzędzia, w szczególności rodzaju obrabianego przedmiotu a także konieczność określenia środków bezpieczeństwa dla ochrony operatora opiera się na oszacowaniu narażenia

w rzeczywistych warunkach użytkowania (z uwzględnieniem wszystkich części cyklu operacyjnego, takich jak czas wyłączenia narzędzia i jego pracy jałowej). - **UWAGA:** Powyższe ostrzeżenie odnosi się tylko do wiertarek udarowych i można je pominąć w innym przypadku.

– Urządzenie nie jest przeznaczone do użytku przez osoby (w tym dzieci) o ograniczonych zdolnościach fizycznych, zmysłowych lub umysłowych, bez doświadczenia i wiedzy, chyba że będą nadzorowane i wdrożone przez osoby odpowiedzialne za ich bezpieczeństwo.

– Dzieci nie powinny bawić się urządzeniem. Dzieci nie mogą czyścić czy konserwować urządzenia bez nadzoru.

– Uszkodzony przewód powinien zostać wymieniony przez producenta, jego serwisanta lub wykwalifikowaną osobę w celu uniknięcia zagrożenia.

– Określ rodzaje, liczbę ogniw i pojemność znamionową baterii, które można ładować:

– Dołącz ostrzeżenie przed ładowaniem nieładowalnych baterii.

⚠ **OSTROŻNIE:** Nigdy pod żadnym pozorem nie otwieraj baterii. Jeśli plastikowa obudowa akumulatora pęknie lub powstaną na niej rysy, zwróć ją do centrum serwisowego.

OBJAWY USTEREK: Ładowarki te są przeznaczone do wykrywania problemów mogących wyniknąć z niesprawnych baterii. Informację o usterce wskazuje czerwone migające w szybkim tempie światło (oraz ciągły sygnał dźwiękowy trwający przez 15 min). W takiej sytuacji należy wymienić baterię. Jeśli problem będzie się powtarzał, wypróbuj inny pakiet baterii, aby sprawdzić, czy ładowarka jest w porządku. Jeśli nowa bateria ładuje się prawidłowo, oznacza to, że oryginalna bateria jest wadliwa i powinno zostać zwrócona do punktu serwisowego celem recyklingu. Jeśli nowa bateria wykaże taką samą usterkę co bateria oryginalna, wówczas należy przetestować ładowarkę w autoryzowanym centrum serwisowym.

INFORMACJE DOTYCZĄCE HAŁASU

Ważone ciśnienie akustyczne LpA = 82 dB(A)

KpA = 3 dB(A)

Ważona moc akustyczna LwA = 1 dB (A) KwA = 93 dB(A)

KwA =3 dB(A)

Noś ochronę słuchu.

INFORMACJE DOTYCZĄCE WIBRACJI

Wartości całkowite wibracji (suma wektora triax) określona zgodnie z EN 62841:

Wiercenie w metalu	Wartość emisji drgań $a_{h,D}$ = 3,262 m / s^2
	K = 1,5 m/s²
Wiercenie udarowe	Wartość emisji drgań $a_{h,ID}$ = 9,303 m / s^2
	K = 1,5 m/s²
Wkręcanie śrub, bez udaru	Wartość emisji drgań ah: 0,56 m / s^2
	K = 1,5 m/s²

Deklarowana całkowita wartość wibracji i zadeklarowana wartość emisji hałasu zostały zmierzone zgodnie ze standardową metodą badań i mogą zostać użyte do porównania jednego narzędzia z drugim.

Deklarowaną całkowitą wartość drgań i emisji hałasu można również wykorzystać we wstępnej ocenie ekspozycji.

⚠ **UWAGA:** Rzeczywiste misje drgań i hałasu podczas użytkowania elektronarzędzia mogą różnić się od zadeklarowanej wartości w zależności od sposobu użycia narzędzia, w szczególności rodzaju obrabianego przedmiotu.
Sposób użycia narzędzia, cięcie lub wiercenie materiałów.
Narzędzie w dobrym stanie i dobrze utrzymane.
Wykorzystanie właściwych dla narzędzia akcesoriów, ich naostrzenie i utrzymanie dobrego stanu.
Prawidłowe utrzymanie narzędzia oraz stosowanie akcesoriów antywibracyjnych i antyhałasowych.
Stosowanie narzędzia zgodnie z przeznaczeniem według projektu i instrukcji.

W przypadku nieprawidłowego użytkowania narzędzia może ono spowodować syndrom wibracyjny odcinka dłoń–ramię.

⚠ **OSTRZEŻENIE:** W celu dokładnego oszacowania narażenia w warunkach rzeczywistych należy uwzględnić wszystkie części cyklu operacyjnego, takie jak cykl pracy narzędzia, okresy jego bezczynności oraz praca w trybie jałowym. Czynniki te mogą znacznie zmniejszyć poziom narażenia podczas całkowitego czasu pracy urządzenia.
W celu zminimalizowania ryzyka narażenia na wibracje i hałas:
Zawsze używaj ostrych dłut, wierteł i ostrzy.
Utrzymuj narzędzia zgodnie z wytycznymi i dobrze je smaruj (w razie potrzeby).
W przypadku regularnego użytkowania narzędzia zainwestuj w akcesoria antywibracyjne i dźwiękowe.
Zaplanuj swój harmonogram pracy, w ten sposób generowanie wysokich wibracji można rozłożyć na kilka dni.

Deklaracja zgodności

STALCO
Spółka z ograniczoną odpowiedzialnością S.K.A.
ul. Torowa 41
32-050 Skawina

deklarujemy, że produkt

wkrętarka/ wiertarka bezprzewodowa litowo-jonowa
Typ AD18DAB (S-97115), AD18DAD (S-97120)
(oznaczenie urządzenia, reprezentuje wiertarkę bezprzewodową)
funkcja: wiercenie otworów w różnych materiałach
Spełnia podstawowe wymagania w zakresie zdrowia
i bezpieczeństwa na podstawie następujących przepisów:

Dyrektywa maszynowa	2006/42/EC
Dyrektywa kompatybilności elektromagnetycznej	2014/30/UE

Ograniczenia stosowania niektórych niebezpiecznych substancji w dyrektywie dotyczącej urządzeń elektrycznych i elektronicznych RoHS 2011/65/UE

Standardy i specyfikacje techniczne dotyczące norm:
EN 60745-1:2009+A11:2010
EN 60745-2-1:2010
EN 60745-2-2:2010
EN 55014-1:2006+A1:2009+A2:2011
EN 55014-2:1997+A1:2001+A2:2008
EN 61000-3-2:2014
EN 61000-3-3:2013

Podmiot odpowiedzialny za przygotowanie dokumentacji:

STALCO Spółka z ograniczoną odpowiedzialnością S.K.A,
ul. Torowa 41, 32-050 Skawina

Data: 31.01.2018 r., Skawina

Podpis: Prezes Zarządu
Marek Zając

CE

STALCO

POWER TOOLS

LI-ION CORDLESS DRIVER DRILL S-97115 S-97120

TYP: AD14DAB / AD18DAB/ AD14DAD / AD18DAD

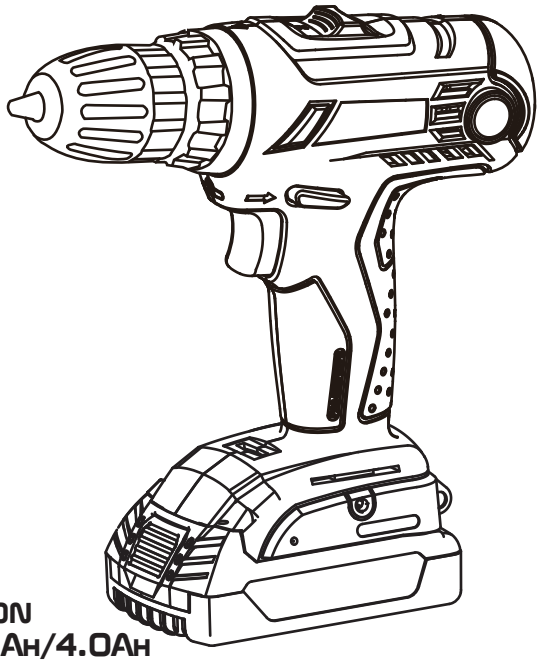

PL

EN

LITHIUM-ION
18V - 2.0Ah/4.0Ah

2 SPEED

0-400 / 0-1550

LEFT / RIGHT

Ø10mm

0-5250 / 0-18000

LED WORKING LIGHT

POWER INDICATOR

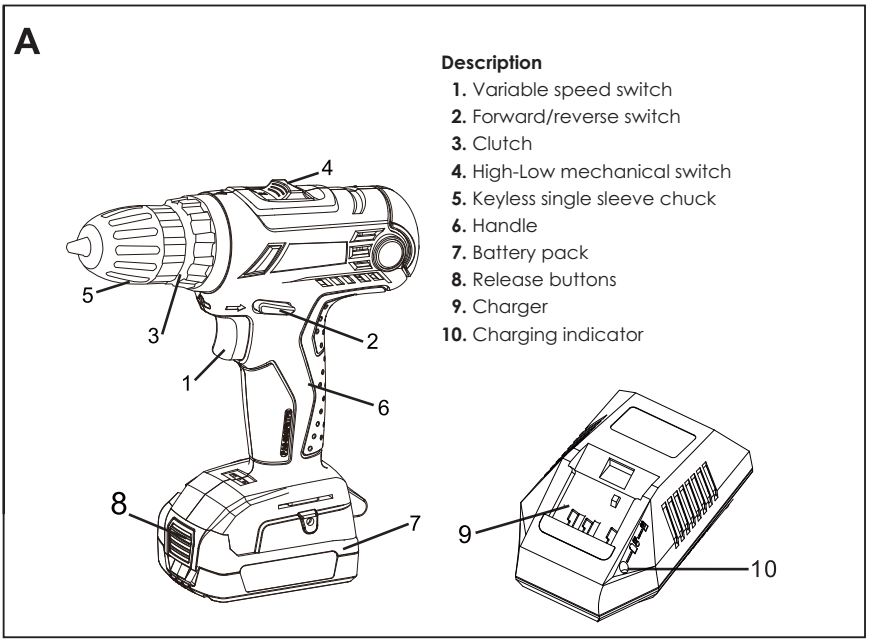

Description

1. Variable speed switch
2. Forward/reverse switch
3. Clutch
4. High-Low mechanical switch
5. Keyless single sleeve chuck
6. Handle
7. Battery pack
8. Release buttons
9. Charger
10. Charging indicator

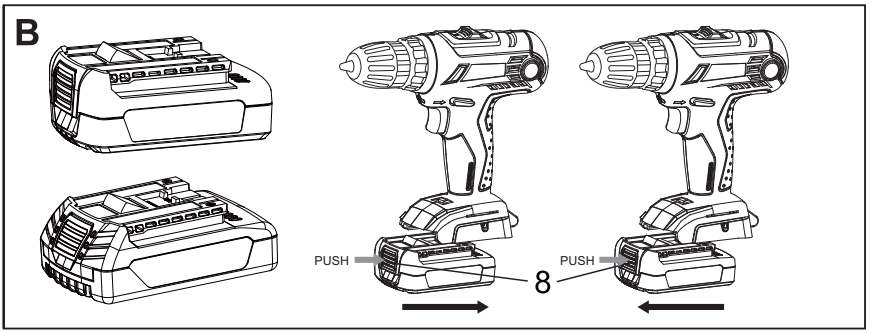

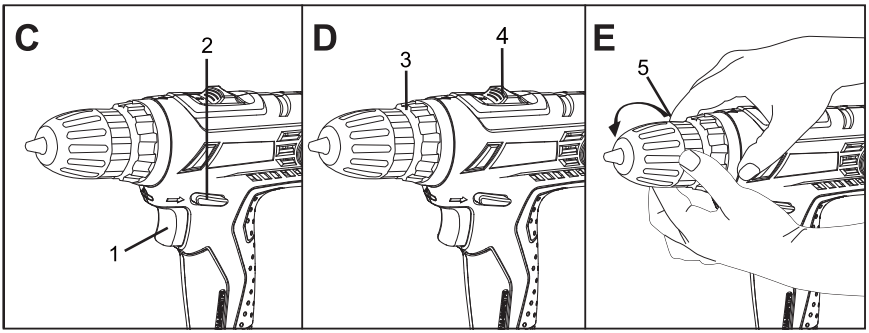

LI-ION CORDLESS DRIVER DRILL

Technical Data

Model No.	AD14DAB	AD18DAB	AD14DAD	AD18DAD
Voltage V	14.4	18	14.4	18
No-load speed 1st/min 2nd/min	0-400 0-1550	0-400 0-1550	0-400 0-1550	0-400 0-1550
Impact bpm/min	/	/	0-5250,0-18000	
Max.Torque N.m	26/48	30/52	26/48	30/52
Chuck Capacity mm	10	10	10	10
Max. Drilling Capacity in steel/aluminium/wood mm	10/10/25	10/10/28	10/10/25	10/10/28

SAFETY INSTRUCTIONS

WARING: Read all safety warnings and all instructions. Failure to follow the warnings and instructions may result in electric shock, fire and/or serious injury.

SAVE ALL WARNING AND INSTRUCIONS FOR FUTURE REFERENCE.

The term "power tool" in all of the warnings listed below
refers to your mains operated (corded) power tool or battery operated (cordless) power tool.

WORK AREA SAFETY

a Keep work area clean and well lit. Cluttered or dark areas invite accidents.

b Do not operate power tools in explosive atmospheres. such as In the presence of flammable liquids, gases, or dust. Power tools create sparks which may ignite the dust or fumes.

c Keep children and bystanders away while operating a power tool. Distractions can cause you to lose control.

ELECTRICAL SAFETY

a) Power tool plugs must match the outlet. Never modify the plug in any way. Do not use any adapter plugs with earthed (grounded) power tools. Unmodified plugs and matching outlets will reduce risk of electric shock.

b) Avoid body contact with earthed or grounded surfaces such as pipes, radiators, ranges and refrigerators. There is an increased risk of electric shock if your body is earthed or grounded.

c) Do not expose power tools to rain or wet conditions. Water entering a power tool will increase the risk of electric shock.

d) Do not abuse the cord. Never use the cord for carrying, pulling or unplugging the power tool. Keep cord away from heat, oil, sharp edges or moving parts. Damaged or entangled cords increase the risk of electric shock.

e) When operating a power tool outdoors, use an extension cord suitable for outdoor use. Use of a cord suitable for outdoor use reduces the risk of electric shock.

f) If operating a power tool in a damp location is unavoi- dable, use a residual current device (RCD) protected supply. Use of an RCD reduces the risk of electric shock.

NOTE: The term "residual current device (RCD)" may be replaced by the trem "ground fault circuit interrupter (GFCI)" or "earth leakage circuit breaker(ELCB)"..

PERSONAL SAFETY

a Stay alert, watch what you are doing and use common Sense when operating a power tool. Do not use a power tool while you are tired or under the influence of drugs, alcohol or medication. A moment of inattention while operating power tools may result in serious personal injurya **Stay alert, watch what you are doing and use common Sense when operating a power tool. Do not use a power tool while you are tired or under the influence of drugs, alcohol or medication.** A moment of inattention while operating power tools may result in serious personal injury.

b Use personal protective equipment. Always wear eye protection. Protective equipment such as dust mask, non- skid safety shoes, hard hat, or hearing protection used for appropriate conditions will reduce personal injuries.

c Prevent unintentional starting. Ensure the switch is in the off-position before connecting to power source and/or battery pack, picking up or carrying the tool. Carrying power tools with your finger on the switch or energizing power tools that have the switch on invites accident.

d Remove any adjusting key or wrench before turning the power tool on. A wrench or a key left attached to a rotating part of the power tool may result in personal injury.

e Do not overreach. Keep proper footing and balance at all times. This enables better control of the power tool in unexpected situations.

f Dress properly. Do not wear loose clothing or jewellery. Keep your hair, clothing, and gloves away from moving parts. Loose clothes, jewelry or long hair can be caught in moving parts.

g If devices are provided for the connection of dust extraction and collection facilities, ensure these are connected and properly used. Use of dust collection can reduce dust-related hazards.

POWER TOOL USE AND CARE

a) Do not force the power tool. Use the correct tool for your application. The correct tool will do the job better and safer at the rate for which it is designed.

b) Do not use tool if switch does not turn it on or off. Any power tool that cannot be controlled with the switch is dangerous and must be repaired.

c) Disconnect the plug from the power source and/or the battery pack from the power tool before making any adjustments, changing accessories, or storing power tools. Such preventive safety measures reduce the risk of starting the power tool accidentally.

d) Store idle power tools out of the reach of children and do not allow persons unfamiliar with the power tool or these instructions to operate the power tool. Power tools are dangerous in the hands of untrained users.

e) Maintain power tools. Check for misalignment or binding of moving parts, breakage of parts and any other condit- ion that may affect the power tool's operation. If damaged, have the power tool repaired before use. Many accidents are caused by poorly maintained power tools.

f) Keep cutting tools sharp and clean. Properly maintained cutting tools with sharp cutting edges are less likely to bind and are easier to control.

g) Use the power tool, accessories and tool bits etc. in accordance with these instructions, taking into account the working conditions and the work to be performed. Use of the power tool for operations different from those intended could result in a hazardous situation.

BATTERY TOOL USE AND CARE

a) Recharge only with the charger specified by the manufacturer. A charger that is suitable for one type of battery pack may create a risk of fire when used with another battery pack.

b) Use power tools only with specifically designated battery packs. Use of any other battery packs may create a risk of injury and fire.

c) When battery pack is not in use, keep it away from other metal objects, like paper clips, coins, keys, nails, screws or other small metal objects, that can make a connection from one terminal to another. Shorting the battery terminals together may cause burns or a fire.

d) Under abusive conditions, liquid may be ejected from the battery; avoid contact. If contact accidentally occurs, flush with water. If liquid contacts eyes, additionally seek medical help. Liquid ejected from the battery may cause irritation or burns.

SERVICE

a) Have your power tool serviced by a qualified repair person using only identical replacement parts. This will ensure that the safety of the power tool is maintained.

DRILL SAFETY WARNINGS

– Wear ear protectors when impact drilling. Exposure to noise can cause hearing loss.

NOTE The above warning applies only to impact drills and may be omitted for drills other than impact drills.

– Use auxiliary handle(s), if supplied with the tool. Loss of control can cause personal injury.

– Hold power tool by insulated gripping surfaces, when performing an operation where the cutting accessory may contact hidden wiring or its own cord. Cutting accessory contacting a "live" wire may make exposed metal parts of the power tool "live" and could give the operator an electric shock.

– Hold power tool by insulated gripping surfaces, when performing an operation where the fastener may contact hidden wiring or its own cord. Fasteners contacting a "live" wire may make exposed metal parts of the power tool "live" and could give the operator an electric shock.

ADDITIONAL SAFETY RULES

⚠ Hold tool by insulated gripping surfaces when perform- ing an operation where the tool may contact hidden wiring. Contact with a "live" wire will also make exposed metal parts of the tool “live" and shock the operator.

• When working on a ladder or on scaffolding be sure to lay the tool down on its side when not in use. Some tools with large battery packs will stand upright but may be easily knocked over.

• The label on your tool may include the following symbols.

V .....volts

A .....amperes

Hz .....hertz
W .....watts
min-.....minutes
~ .....alternating current
⧈ .....Class II (Charger)
n₀ .....no load speed
.../min .....revolutions or reciprocation per minute
⚠ .....safety alert symbol
.....impact speed
Ø .....maximum chuck capacity
.....please read the instructions carefully before starting the machine

⚠ **WARNING:** Some dust created by power sanding, sawing, grinding, drilling, and other construction activities contains chemicals known to cause cancer, birth defects or other reproductive harm. Some examples of these chemicals are:

• lead from lead-based paints.
• crystalline silica from bricks and cement and other masonry products, and
• Ansenic and chromium from chemicaky-troaled lumber (CCA).

Your risk from these exposures vanes. depending on how often you do this type of work To reduce your exposure to these chemicals: work in a well ventilated area, and work with approved safety equipment, such as those dust masks that are specially designed to filter out microscopic particles.

Electrical safety

The electric motor has been designed for one voltage only. Always check that the power supply corresponds to the voltage on the rating plate. Also make sure that the voltage of your charger corresponds to that of your mains.

Using an Extension Cable

An extension cable should not to used unless absolutely necessary. Use of an improper extension cable could result in a risk of fire and electric shock. If an extension cable must be used, use only those that are approved by the country's Electrical Authority. Make sure that extension cord is in good condition before using. Always use the cord that is suitable for the power input of your charger (see technical data on name plate). The minimum conductor size is 1mm2,
the maximum length is 30m. When using a cable reel, always
unwind the cable completely.

ASSEMBLY AND ADJUSTMENT

⚠ Prior to assembly and adjustment, always remove the battery pack.

⚠ Always switch off the tool before inserting or removing the battery pack.

⚠ Use only UB80SA battery packs and charger.

SAFETY INSTRUCTIONS FOR DRILL (see Table 1)

- wear ear protectors with impact drill. Exposure to noise can cause hearing loss.

- Use auxiliary handle supplied with the tool. loss of control can cause personal injury.

IMPORTANT SAFETY INSTRUCTIONS FOR BATTERY PACKS

The battery pack is not fully charged out of the carton.

⚠ **Do not carry extra battery packs in aprons, pockets, or tool boxes along with other metal objects.** Battery pack could be short circuited causing damage to the battery pack and possibly causing severs burns or fire.

⚠ **Do not incinerate the battery pack even if it is severely damaged or is completely worn out.** The battery pack can explode in a fire.

• A small leakage of liquid from the battery pack cells may occur under extreme usage or temperature conditions. This does not indicate a failure. However, if the outer seal is broken and this leakage gets on your skin:

a. Wash quickly with soap and water.

b. Neutralize with a mild acid such as lemon juice or vinegar.

c. If battery liquid gets into your eyes, flush them with clean water for a minimum of 10 minutes and seek immediate medical attention. (Medical note: The liquid is 25-35% solution of potassium hydroxide.)

• Charge the battery packs only in UB80SA chargers.

• **NOTE:** The batteries in your battery pack are the lithium- ion type. lithium is considered to be a toxic material by the Environmental Protection Agency. Before disposing of damaged or worn out Li-ion- battery packs, check with your local Environmental Protcetion Agency to find out about special restrictions on the disposal of these battery packs.

• **DO NOT** store or use the tool an battery pack in locations where the temperature may reach or exceed 45°C(105°C) (such as outside sheds or metal buildings in summer).

• **DANGER:** Never attempt to open the battery pack for any reason. If battery pack case is cracked or damaged, do not insert into charger. Danger of electric shock or electrocution.

BATTERY PACKS

Your tool uses either a 14.4 or 18 Volt battery pack. When ordering replacement battery packs, be sure to include catalog number and voltage: Extended Run-Time battery packs deliver 25% more run-time than standard battery packs.

NOTE: Your tool will accept either standard or Extended Run Time battery packs. However, be sure to select proper voltage.

• Before using battery charger, read an instructions and cautionary markings on battery charger, battery and product using battery.

CAUTION: To reduce the risk of injury, charge only li-ion rechargeable battens (see Table 1). Other types of batteries may burst causing personal injury and damage.

CAUTION: Under certain conditions, with the charger plugged in to the power supply, the exposed charging contacts inside the charger can be shorted by foreign material. Foreign materials of a conductive nature such as. but not limited to, steel wool, aluminium foil, or any buildup of metallic particles should be kept away from charger cavities.

IMPORTANT SAFETY INSTRUCTIONS FOR BATTERY CHARGERS

• Before using battery charger, read an instructions and cautionary markings on battery charger, battery and product using battery.

⚠ **CAUTION:** To reduce the risk of injury, charge only li-ion rechargeable batteries (see Table 1) Other types of batteries may burst causing personal injury and damage.

⚠ **CAUTION:** Under certain conditions, with the charger plugged in to the power supply, the exposed charging contacts inside the charger can be shorted by foreign material.

Foreign materials of a conductive nature such as. but not limited to, steel wool, aluminium foil, or any buildup of metallic particles should be kept away from charger cavities. Always unplug the charger from the power supply when

there is no battery pack in the cavity. Unplug charger before attempting to clean.

⚠ **DANGER:** High voltage present at charging terminals. Do not probe with conductive objects. Danger of electric shock or electrocution.

⚠ **WARNING:** Don't allow any liquid to get inside charger. Electric shock may result.

• The charger and battery pack are specifically designed to work together. DO NOT attempt to charge the battery pack with any chargers other than the ones In this manual.

• These chargers are not intended for any uses other than charging rechargeable batteries (see Table 1). Any other uses may result in risk of fire, electric shock or electrocution.

• To reduce risk of damage to electric plug and cord, pull by plug rather than cord when disconnecting charger.

• Make sure cord it located so that is will not be stepped on, tripped over, or otherwise subjected to damaged or stress.

• An extension cord should not be used unless absolutely necessary.

• Use of improper extension cord could result in risk of fire, electric shock, or electrocution.

• An extension cord must have adequate wire size (AWG or American Wire Gauge) for safety. The smaller the gauge number of the wire, the greater the capacity of the cable, that is 16 gauge has more capacity than 18 gauge. When using more than one extension to make up the total length, be sure each individual extension contains at least the minimum wire size.

• The charger is ventilated through slots in the top and the bottom of the housing. Do not place any object on top of charger or place the charger on a soft surface that might block the ventilation slots and result in excessive internal heal Place the charger in a position away from any heat source.

• Do not operate charger with damaged cord or plug-havethem replaced immediately.
• Do not operate charger if it has received a sharp blow, been dropped, or otherwise damaged in any way; take it to an authorized service center.
• Do not disassemble charger; take it to an authorized service center when service or repair is required. In correct reassembly may result In a risk of electric shock, electrocution or fire.
• To reduce risk of electric shock, unplug charger from outlet before attempting any cleaning. Removing the battery pack will not reduce this risk.
• NEVER attempt to connect 2 chargers together
• The charger is designed to operator on standard household electrical power and one specify voltage only. Always check that the power supply corresponds to the voltage on the rating plate.

Labels on charger and battery pack

In addition to the pictographs used in this manual, the labels on the charger and the battery pack show the following pictographs:

- Battery charging
- Battery charge
- Replace Pack
- Problem Power Line
- Do not charge damaged battery packs
- Read instruction manual before use
- Discard the battery pack with due care for the environment
- Do not incinerate the battery pack

CHARGING

Before using the driver drill, charge the battery as follows.

1 . Insert the battery Into the charger.

To make sure the anode and cathode of battery aim at the anode and cathode of charger, and insert the battery until the battery connect the bottom of charger. Both battery and charger are marked anode “+” and cathode “-”.

2. Connect the charger power cord to the receptacle. Connecting the power cord will turn on the charger. (the light will be on red). About charging time "at 20°C"

* 1- Hour charger

The battery will be full charged at about 1 hour (the light will be turn green).

3. Disconnect the charger power cord from the receptacle.
4. Hold the charger tight and pull out the battery.

Model	LI1415B	LI1430B	LI1815B	LI1830B
Output Voltage	14.4V		18V	
Rated capacity	1500mAh	3000mAh	1500mAh	3000mAh

Table 1

IMPORTANT CHARGING NOTES

1. Longest life and best performance can be obtained if the battery pack is charged when the air temperature is between 18°C and 24°C(65°Fand 75°F). DO NOT charge the battery pack in an temperature below +4.5°C(+40°F), or above +40. 5°C (+105°F). This is important and will pr- event serious damage to the battery pack.
2. The charger and battery pack may become warm to touch while charging. This is a normal condition, and does not indicate a problem.
3. If the battery pack does not charge properly - (a) Check current at receptacle by plugging in a lamp or other appliance, (b) Check to see if receptacle is connected to a light switch which turns power off when you turn out the lights,(c) Move charger and battery pack to a location where the surrounding air temperature is approximately 18°C -24°C (650F-75°F)-(d) If charging problems persist, take or send the tool, battery pack and charger to your local service center.
4. The battery pack should be recharged when it fails to produce sufficient power on jobs which were easily done previously. DO NOT CONTINUE to use under these conditions. Follow the charging procedure. You may also charge a partially used pack whenever you desire with no adverse affect on the battery pack.
5. Do not immerse charger in water or any other liquid.

⚠ **WARNING**: Don't allow any liquid to get inside charger. Electric shock may result.

c) When battery pack is not in use, keep it away from other metal objects, like paper clips, coins, keys, nails, screws or other small metal objects, that can make a connection from one terminal to another. shorting the battery terminals together may cause burns or a fire.

d) Under abusive conditions, liquid may be ejected from the battery; avoid contact. If contact accidentally occ- urs, flush with water. If liquid contact eyes, additionally seek medical help. Liquid ejected from the battery may cause irritation or burns.

Variable Speed Switch (Fig. C)

To turn the tool on. squeeze the trigger switch (1). To turn the tool off, release the trigger switch. Your tool is equipped with a brake. The chuck will stop as soon as the trigger switch is fully released. The variable speed switch enables you to start the application at a slow speed. The farther you squeeze the trigger, the faster the tool will operate. For maximum tool life, use variable speed only for starting holes or fasteners.

NOTE: Continuous use in variable speed range is not recom- mended. It may damage the switch and should be avoided.

Forward/Reverse Switch (Fig. C)

A forward/reverse slider(2) determines the direction the chuck will spin and also serves as a lock off button. The center posi- tion of the control button locks the tool in the off position.

When changing the position of the control button, be sure the trigger is released.

NOTE: The first time the tool is run after changing the direction of rotation, you may hear a dick on start up. This is normal and does not indicate a problem.

Clutch (Fig. D)

Your tool has an adjustable torque screwdriver mechanism for driving and removing a wide array of fastener shapes and sizes, and a hammer mechanism for drilling into masonry. Circling the collar (3) are numbers while (4) are symbols " " driver," " drill and " " hammer. When you use the tool as a driver, adjust " " aligned with the triangle mark, then choose the numbers in (3). The higher the number on the collar, the higher the torque and the larger the fastener which can be driven. When your use the tool as drill or hammer, adjust the " " or " " aligned with the triangle mark accordingly.

High-Low Mechanical Switch (Fig. D)

The speed feature of your tool allows you to shift gears for greater versatility. To select speed 1 (highest torque setting), turn the tool off and permit it to stop. Slide the gear shifter

(4) all the way to the forward, Speed 2 (highest speed setting) is to the back **NOTE:** Do not change gears when the tool is running. Always allow the drill to come to a complete stop be- fore changing gears. If you have trouble charging gears, make sure that the gear shifter is engaged in one of the two speed settings.

Keyless Single Sleeve Chuck (Fig. E)

Your tool features a keyless chuck (5) with one rotating sleeve for one-handed operation of the chuck. To insert a drill bit or other accessory, follow these steps.

1. Lock the trigger in the OFF position as described on "Forward/ Reverse Slider" section above.
2. Grasp the black sleeve of the chuck with one hand and use the other hand to secure the tool as shown in Figure E. Rotate the sleeve counterclockwise far enough to accept the desired accessory.
3. Insert the accessory about 19 mm (3/4") into the chuck and tighten securely by rotating the chuck sleeve clock- wise with one hand while holding the tool with the other.

Your tool is equipped with an automatic spindle lock mechanism. This allows you to open and close the chuck with one hand.

To release the accessory, repeat step 2 above.

⚠ **WARNING:** Do not attempt to tighten drill bits (or any other accessory) by gripping the front part of the chuck and turning the tool on. Damage to the chuck and pers- onal injury may result. Always lock off trigger switch when changing accessories. Be sure to tighten chuck with one hand on the chuck sleeve and one hand holding the tool for maximum tightness.

Operation as a Drill

⚠ Always observe the safety instructions and applicable regulation.

- Make sure your battery is (fully) charged.
- Turn the collar (3) to the drill bit symbol.
- Install and tighten the desired drill bit in the chuck
- Select the desired speed/torque range using the gear shifter (4) to match the speed

and torque to the planned operation.
• Select forward or reverse rotation.

HINDY HINTS

• Use sharp drill bits only.
• Be sure the material to be drilled is anchored or clamped firmly. If drilling thin material, use a "back-up" block to pr- event damage to the material.
• Always apply pressure in a straight line with the bit. Use enough pressure to keep the drill bit biting, but do not push hard enough to stall the motor or defied the bit.
• Hold tool firmly to control the twisting action of the drill.
• If DRILL STALLS, it Is usually because it is being overlo- aded. RELEASE TRIGGER IMMEDIATELY, remove drill bit from work, and determine cause of stalling. DO NOT CLICK TRIGGER OFF AND ON IN AN ATTEMPT TO START A STALLED DRILL- THIS CAN DAMAGE THE DRILL.
• To minimize stalling as you are breaking through the material, reduce pressure on drill and ease the bit through the last fractional part of the hole.
• Keep the motor running when pulling the bit back out of a drill hole. This will help prevent jamming.
• With variable speed drills there is no need to center punch the point to be drilled. Use a slow speed to start the hole and accelerate by squeezing the trigger harder when the hole is deep enough to drill without the bit skipping out. Operate at full on after starting the bit.

DRILLING IN WOOD

• Use twist drill bits, spade bits, power auger bits or hole saws.
• Start drilling with slow speed and increase to full power while applying firm pressure to the tool
• Holes in wood can be made with the same twist drills used for metal. These bits may overheat unless pulled out frequently to clear chips from the flutes.
• For larger holes, use low speed wood bits.
• Work that is likely to splinter should be backed up with a block of wood.

DRILUNG IN METAL

• Use high speed steel twist drill bits or hole saws.
• Start drilling with slow speed and increase to full power while applying firm pressure to the tool. A smooth even flow of metal chips indicates the proper drilling rate.
• Use a cutting lubricant when drilling metals. The excep- tions are cast iron and brass which should be drilled dry.
• **NOTE:** Large holes 6-10mm in steel can be made easier if a pilot hole or 2mm to 6mm is drilled first.

DRILLING IN MASONRY (TOOL WITHOUT A HAMMER FEATURE)

• Use carbide tipped bits rated for percussion drilling and be certain that the bit Is sharp.
• Use a constant and firm force on the tool to drill most effectively. A smooth, even flow of dust indicates the proper drilling rate.

Operation as a Screwdriver

• Select the desired speed/torque range using the 3 speed gear shift lever (5) on the top of tool to match the speed and torque to the planned operation.

• Insert the desire fastener accessory into the chuck as you would any drill bit.

• Select forward or reverse rotation using the slider(2).

• Set the torque adjustment collar(fig. D). Set It to position 1 and begin screw driving at low torque. If the clutch ratchets too soon, adjust the collar to increase the torque as require

• Make a few practice runs in scrap or unseen areas to de- temine the proper position of the torque adjustment collar.

Maintenance

Your ASAKI Power Tool has been designed to operate over a long period of time with a minimum of maintenance. Conti- nuous satisfactory operation depends upon proper tool care and regular cleaning.

TOOL CLEANING INSTRUCTIONS:

⚠ With the motor running, blow dirt and dust out of all air vents with dry air at least once a weak. Wear safety glasses
when performing this. Exterior plastic parts may be cleaned d.
with a damp cloth and mild detergent. Although these parts are highly solvent resistant. NEVER use solvents.

CHARGER CLEANING INSTRUCTIONS:

⚠ **WARNING:** Disconnect the charger from the AC outlet before cleaning. Dirt and grease may be removed from the exterior of the charger using a cloth or soft non-metallic brush. Do not use water or any cleaning solution.

IMPORTANT: To assure product SAFETY and RELIABILTY, repairs, maintenance and adjustment should be performed by authorize service centers or other qualified service organizations. Always using identical replacements parts.

Accessories

The perfomance of any power tool is dependent upon the accessory used. ASAKI accessories are engineered to high quality standards and are designed to enhance the perform- ance of power tool. Buying a ASAKI accessory will ensure
that you get the very best from your ASAKI tool. recommended accessories for use with you tool are available for purchase from your local dealer.

ACAUTION: The use of any non-recommended accessory may be hazardous.

Maximum Recommended capacities		
	Speed 1	Speed 2
BITS.METAL DRILLING	10 mm (1/2")	6,4 mm (1/4)
WOOD. FIAT BORING	25 mm (1–1/2")	16 mm (5/8")

Environment

RECHARGEABLE BATTERY PACK

This product uses Li-ion rechargeable and recyclable batteries which can be charged many times to give long life and repeatedly full power.

This symbol Indicate the Li-ion batteries contained within this unit must be disposed of properly and not discarded in every- day household waste that may be disposed of in an incinera- tor or landfill site. Li-ion batteries can be harmful to the envir- onment and can explode when exposed to fire. DO NOT – incinerate or composted. Please think of the protection of our environment. Therefore, at the end of Its technical life, discard it with due care for our environment.

• Run the battery pack down completely, then remove it from the tool.

• Place the battery in a suitable packaging to ensure that the terminals cannot be short-circuited. Take the battery pack to you local recycling station. If necessary, contact your local municipality for proper disposal instructions in your city/town. The collected battery packs will be recycled or disposed of properly whilst protecting the environment.

NOTE: You as a customer are responsible for proper disposal or recycling of the battery pack.

UNWANTED TOOLS

Should you find one day that your tool needs replac- ement, or if It is of no further use, think of the protec- tion of the environment.

Notes

• Company policy is one of continuous improvement to our products and, as such, we reserve the right to change pro- duct specifications without prior notice.

• Standard equipment and accessories may vary by country.

• Product specifications may differ by country.

• Complete product range may not be available in all countries.

• Contact your local dealers for range availability.

Installing and Removing the Battery Pack (Fig. B)

NOTE: Make sure your battery pack is fully charged.

• Insert the battery pack Into the gap until it dicks In place.

• To remove the battery pack, press the release buttons (Simultaneously & pull the pack out of the grip.

Battery tool use and care

a) Recharge only with the specified by the manufacturer. A charger that is suitable for one type of battery pack may create a risk of fire when used with another battery pack.

b) Use power tools only with specifically designated battery packs. Use of any other battery packs may create a risk of injury and fire.

MAINTENANCE/SERVICE

- Always keep tool and cord clean

⚠ disconnect the plug before cleaning

- If the tool should fail despite the care taken in manufacturing and testing procedures, repair should be carried out by an after-sales service centre for power tools.

- send the tool undismantled together with proof of purchase to your dealer or the nearest service station.

THE FOLLOWING INFORMATION:

- That the declared vibration total value has been measured in accordance with a standard test method and may be used for comparing one tool with another;

- That the declared vibration total value may also be sued in a preliminary assessment of exposure.

A warning:

- That the vibration emission during actual use of the power to can differ from the declared total value depending on the ways in which the tool is used: and

- Of the need to identify safety measures to protect the oper- atthat are based on an estimation of exposure in the actual conditions of use (taking account of all arts of the operating cycle such as the times when the tool is switched off and when it is running idle in addition to the trigger time)

- **NOTE:** The above warning applies only to impact drills and may be omitted off drills other than impact drills.

--This appliance can be used by children aged from 8 years and above and persons with reduced physical, sensory or mental capabilities or lack of experience and knowledge if they have been given supervision original instruction concerning use of the appliance in a safe way and understand the hazards involved.

--Children shall not play with the appliance. Cleaning and user maintenance shall not be made by children without supervision.

--If the supply cord is damaged, it must be replaced by the manufacturer, its service agentor similarly qualified persons in order to avoid a hazard

– Specify the types, the number of cells and the rated capacity of the batteries that can be charged;

– Include a warning against recharging non-rechargeable batteries

⚠ **CAUTION:** Never attempt to open the battery pack for any reason. If the plastic housing of the battery pack breaks or cracks, return to a service center for recycling. TROUBLE INDICATORS: These chargers are designed to detect certain problems that can arise with battery packs which would be indicated by the red light flashing at a fast rate (and continuous beeping for 15- Minute Chargers.) If this occurs, re-insert battery pack. If problem persists, try a different battery pack

to determine if the charger is OK. If the new pack charges correctly, then the original pack is defective and should be returned to a service center for recycling . If the new battery pack elicits the same trouble indication as the original, have the charger tested at and authorized service center.

Declaration of Conformity

STALCO
Spółka z ograniczoną odpowiedzialnością S.K.A.
ul. Torowa 41
32-050 Skawina

Declare that the product,
Description Li-ion Cordless Drill / Hammer
Type AD18DAB (S-97115), AD18DAD (S-97120)
(designationof machinery, representative of Cordless Drill)
Function Boring holes in various materials
Complies with the essential health and safety requirements of the following directive:

EC Machinery Directive	2006/42/EC
EC Electromagnetic Compatibility Directive	2014/30/EU

Restrictions of the Use of Certain Hazardous Substances in Electrical and Electronic Equipment Directive RoHS 2011/65/EU

Standards and technical specifications referred to:
EN 60745-1:2009+A11:2010
EN 60745-2-1:2010
EN 60745-2-2:2010
EN 55014-1:2006+A1:2009+A2:2011
EN 55014-2:1997+A1:2001+A2:2008
EN 61000-3-2:2014
EN 61000-3-3:2013

Responsible for documentation:

STALCO Spółka z ograniczoną odpowiedzialnością S.K.A,
ul. Torowa 41, 32-050 Skawina

Date: 31.01.2018 r., Skawina

Position: President
Marek Zając

CE

STALCO

POWER TOOLS

STALCO Spółka z ograniczoną
odpowiedzialnością S.K.A.
32-050 Skawina, ul. Torowa 41
tel: +48 12 276 82 01

www.stalco.pl